NPSL / FPM

Abstreifer | Stangendichtung

Handelsware
Pneumatikdichtungen

Version 01/2022

Werkstoffe

1 Dichtelement	FPM 75 Sh A
2 Metallring	Stahl

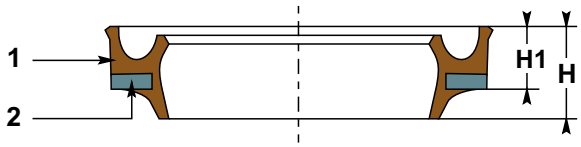

Einsatzbereich

Druckbereich	≤ 16 bar
Temperaturbereich	-10°C bis 150°C
Gleitgeschwindigkeit	≤ 1 m/s
Medien-Beständigkeit	s. Medien-Übersicht

Funktion

- **Doppelt-wirkende** Dichtung
- Vereint die Funktionalität einer asymmetrischen Stangendichtung mit der eines Abstreifers
- Die besondere Bauform mit einvulkanisiertem Metallring erleichtert die Montage in offene Einbauräume
- Bitte beachten Sie, dass der Lieferumfang den Haltering (nach DIN 7993B) **nicht** umfasst
- FPM ist insbesondere für den Einsatz bei hohen Temperaturen geeignet und beständig ggü. vielen Chemikalien

Montage

Offener Einbauraum
Einbauraum EA 08

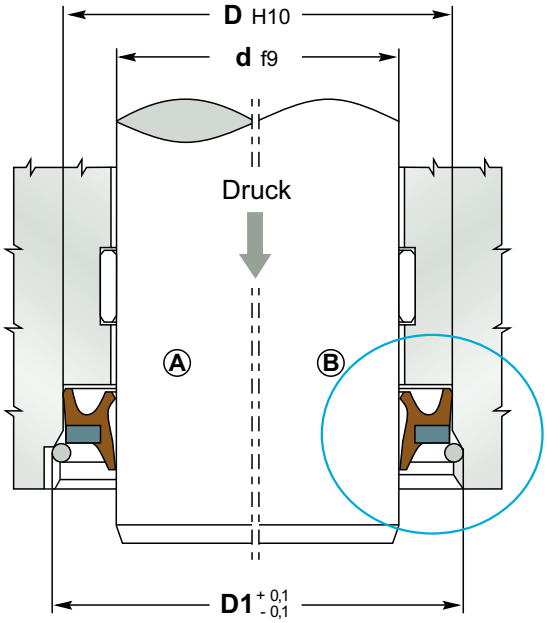

Montagehinweis

- Der NPSL wird in einen Einbauraum mit einem Einstich für einen Drahtsprengring montiert. Er kann ein- und ausgebaut werden, ohne dass die Kolbenstange demontiert werden muss
- Wird er in entölter Luft eingesetzt, sollte eine Montagefettung mit einem geeigneten Langzeitschmiermittel erfolgen

PDT-Fertigung

Nicht möglich

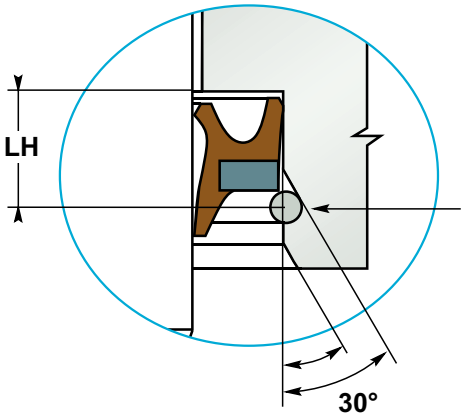

Haltering
(nicht durch
PDT lieferbar)

PDT Dichtungstechnik GmbH | Mittelstraße 13 | D-07554 Korbußen
Tel.: +49 (0) 36602 / 4631-0 • Fax: +49 (0) 36602 / 4631-29 • e-Mail: verkauf@pdt-seals.de

Die enthaltenen Informationen basieren auf langjährigen Erfahrungswerten. Technische Angaben sind jedoch nicht verbindlich. Die PDT Dichtungstechnik GmbH übernimmt keine Haftung für Schäden oder Verluste jeglicher Art, die aus der Verwendung entstehen.